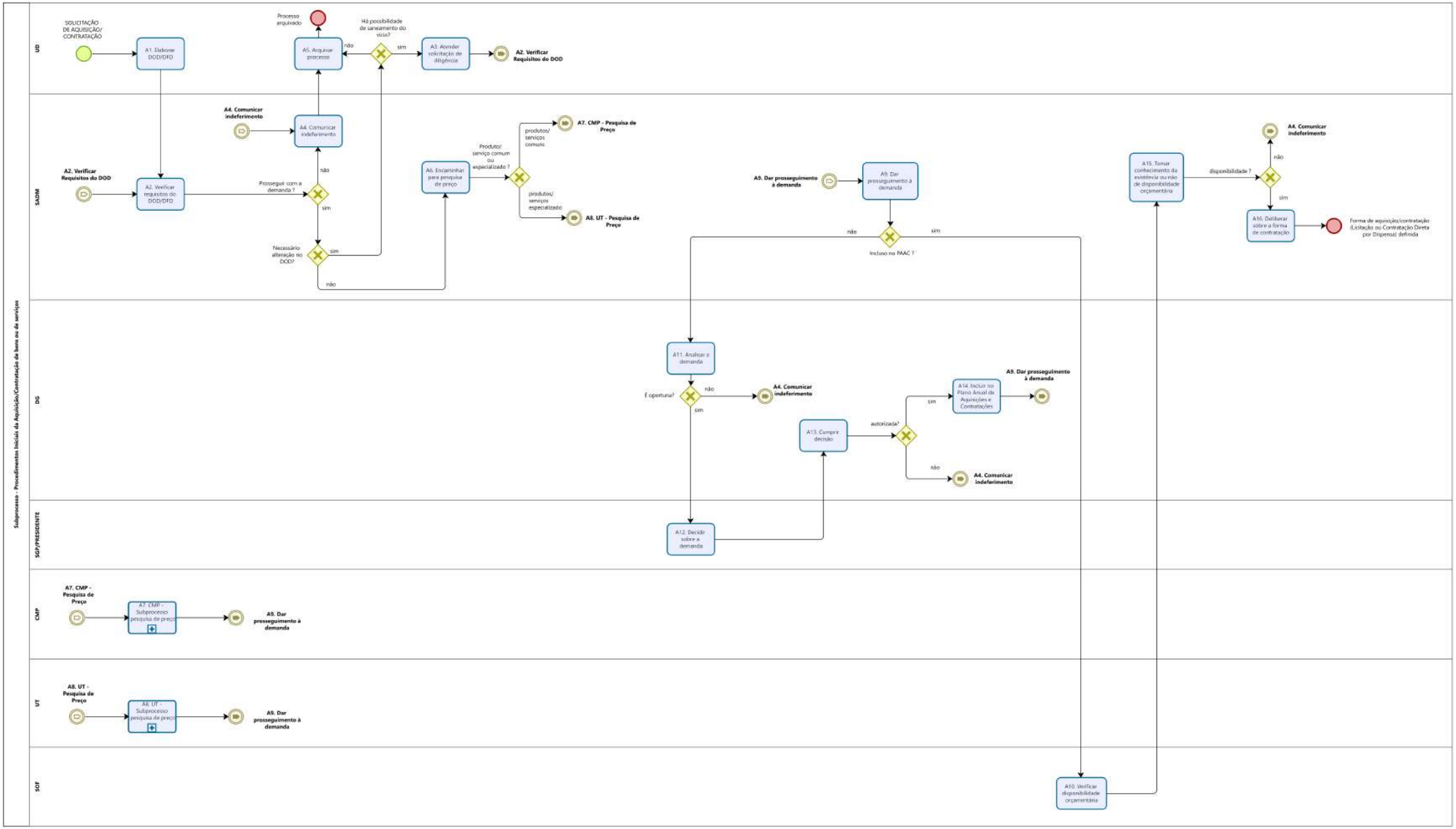
Subprocesso - Procedimentos Iniciais da Aquisição/Contratação de bens ou de serviços
UID
SOLICITAÇÃO DE AQUISIÇÃO/ CONTRATAÇÃO
A1. Elaborar DOD/DFD
Processo arquivado
A5. Arquivar processo
não
Há possibilidade de saneamento do vício?
sim
A3. Atender solicitação de diligência
A2. Verificar Requisitos do DOD
SADM
A4. Comunicar indeferimento
A4. Comunicar indeferimento
A2. Verificar Requisitos do DOD
A2. Verificar requisitos do DOD/DFD
Prosseguir com a demanda ?
não
sim
Necessário alteração no DOD?
sim
não
A6. Encaminhar para pesquisa de preço
Produto/ serviço comum ou especializado ?
produtos/ serviços comuns
A7. CMP - Pesquisa de Preço
produtos/ serviços especializado
A8. UT - Pesquisa de Preço
A9. Dar prosseguimento à demanda
A9. Dar prosseguimento à demanda
não
sim
Incluso no PAAC ?
A15. Tomar conhecimento da existência ou não de disponibilidade orçamentária
disponibilidade ?
não
sim
A4. Comunicar indeferimento
A16. Deliberar sobre a forma de contratação
Forma de aquisição/contratação (Licitação ou Contratação Direta por Dispensa) definida
DG
A11. Analisar a demanda
É oportuna?
não
sim
A4. Comunicar indeferimento
A13. Cumprir decisão
autorizada?
sim
não
A14. Incluir no Plano Anual de Aquisições e Contratações
A9. Dar prosseguimento à demanda
A4. Comunicar indeferimento
SGP/PRESIDENTE
A12. Decidir sobre a demanda
CMP
A7. CMP - Pesquisa de Preço
A7. CMP - Subprocesso pesquisa de preço
A9. Dar prosseguimento à demanda
UT
A8. UT - Pesquisa de Preço
A8. UT - Subprocesso pesquisa de preço
A9. Dar prosseguimento à demanda
SOF
A10. Verificar disponibilidade orçamentária